Instrucciones de uso

HOME DELUXE
WIR MACHEN ZUHAUSE

BOHIO XXS cobertizo para herramientas

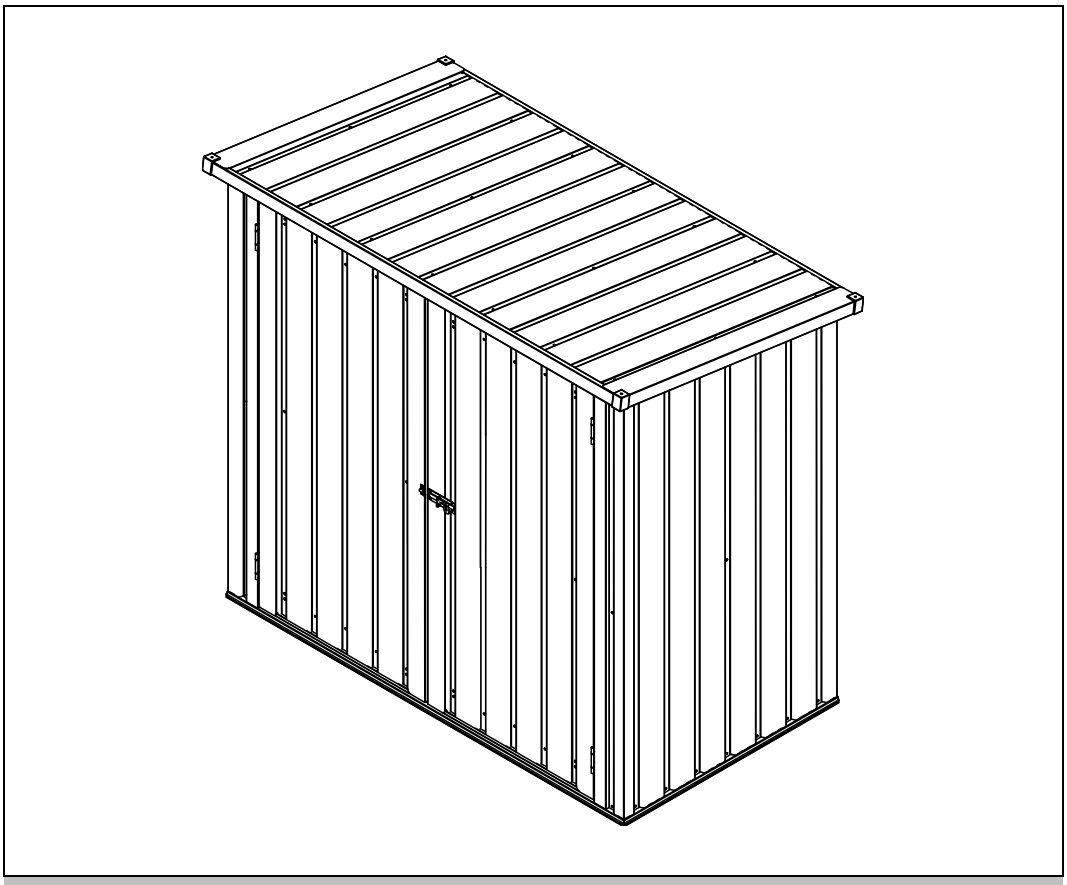

Instrucciones de uso originales

Diseñado en Alemania

IMPORTANTE:
CONSÉRVELO PARA FUTURAS CONSULTAS.
¡LEA ATENTAMENTE!

Índice

1. Información general 3
1.1. Productos 3
1.2. Notas generales 3
1.3. Garantía 3
2. Información sobre las instrucciones de uso 3
2.1. Disponibilidad de las instrucciones de uso 3
2.2. Información sobre la traducción 3
2.3. Destinatarios de las instrucciones de uso 4
2.4. Explicación de los símbolos 4
2.5. Información general sobre las instrucciones de uso 4
2.6. Uso previsto 4
2.7. Instrucciones generales de seguridad 5
3. Características del producto 6
3.1. Datos técnicos 6
3.2. Descripción del producto 7
4. Volumen de suministro 7
5. Montaje 9
5.1. Instrucciones de seguridad 10
5.2. Estructura del producto 11
6. Aplicación 39
6.1. Instrucciones de seguridad 39
6.2. Puesta en servicio inicial 39
6.3. Operación 39
7. Solución de problemas 39
8. Mantenimiento y cuidado 40
9. Instrucciones de eliminación 40

Estimado cliente,

Gracias por elegir un producto de **Home Deluxe GmbH**. Esperamos que disfrute de su nueva caseta de herramientas BOHIO XXS.

Las instrucciones de uso le ayudan a instalar, poner en marcha, utilizar y mantener el producto. Las instrucciones de uso y las instrucciones de seguridad deben leerse atentamente y en su totalidad. Respete estas instrucciones para evitar peligros.

1. Información general

1.1. Productos

Modelo: BOHIO XXS cobertizo para herramientas | Código del Artículo: 17084 | Variante ID: 32323

1.2. Notas generales

Para cumplir nuestra pretensión, mejoramos constantemente la calidad, simplificamos la instalación y el funcionamiento y adaptamos los productos a las necesidades de los clientes. Debido a estos cambios, la versión actual de las instrucciones de uso puede consultarse en nuestra página web.

El término "producto" se utiliza en las instrucciones de uso del "cobertizo para herramientas BOHIO XXS".

1.3. Garantía

La responsabilidad legal por defectos y los derechos de garantía se aplican a partir de la fecha de compra. Home Deluxe GmbH no se hace responsable de los daños causados por el incumplimiento de las instrucciones de uso. Quedan excluidas de la garantía las reclamaciones derivadas de una instalación o uso inadecuados. En caso de defectos en el producto, póngase en contacto por escrito con nuestro servicio de atención al cliente a través del formulario de contacto de nuestra página web, indicando el nombre del producto, el número de serie y una foto de la placa de características:

Inicio Deluxe GmbH
Schanzeweg 2
32312 Lübbecke
Alemania
Tel: +49 (0)5743 6181-0
www.home-deluxe-gmbh.de

Si tiene más preguntas, póngase en contacto con nuestro equipo de atención al cliente a través del formulario de contacto.

2. Información sobre las instrucciones de uso

2.1. Disponibilidad de las instrucciones de uso

Las instrucciones de uso forman parte del producto y deben conservarse completas y en las inmediaciones del mismo.

2.2. Información sobre la traducción

Las instrucciones de uso originales están escritas en alemán. Cualquier otro idioma disponible es una traducción de la versión alemana.

2.3. Destinatarios de las instrucciones de uso

Las instrucciones de uso deben ser leídas y observadas por toda persona que participe en una de las siguientes actividades o usos:

- Desembalaje
- Montaje / Instalación
- Puesta en servicio / Funcionamiento
- Mantenimiento / inspección / cuidado
- Solución de problemas / reparación
- Eliminación de residuos

2.4. Explicación de los símbolos

Símbolo	Explicación de los símbolos
	**ADVERTENCIA** El símbolo indica posibles peligros que pueden provocar lesiones graves o mortales. Antes de realizar el paso de instalación o aplicación correspondiente, lea la nota correspondiente.
	**INFO** El símbolo proporciona información importante e indica daños materiales. Obsérvelos antes de realizar el paso de instalación o aplicación correspondiente para comprender los problemas y evitar daños.
	**Lea las instrucciones de uso** El símbolo indica que debe leerse atentamente el manual de instrucciones antes de montar/instalar y/o poner en funcionamiento el aparato.

2.5. Información general sobre las instrucciones de uso

El manual de instrucciones se refiere a la caseta de herramientas BOHIO XXS. Contiene información importante sobre la instalación, el funcionamiento, el mantenimiento y la limpieza. Las instrucciones de uso, en particular las instrucciones de seguridad, deben leerse atentamente antes de utilizar el producto; conserve las instrucciones de uso en un lugar seguro. Utilice el producto únicamente como se describe en estas instrucciones de uso para evitar lesiones o daños accidentales. Si cede el producto a un tercero, también deberá entregarle estas instrucciones de uso.

2.6. Uso previsto

El producto es de alta calidad, duradero y está destinado o es adecuado exclusivamente para uso privado en una medida razonable y habitual. Además, nuestro producto **no** está destinado a un uso comercial. El uso comercial sólo está permitido con la autorización por escrito de Home Deluxe GmbH

El producto está diseñado como caseta cerrada para guardar herramientas de jardín al aire libre.

Utilice el producto únicamente como se describe en estas instrucciones de uso. Cualquier otro uso se considera inadecuado y puede provocar daños materiales o personales. El fabricante no se hace responsable de los daños causados por un uso inadecuado o incorrecto.

2.7. Instrucciones generales de seguridad

Advertencias generales de peligro



- Una manipulación incorrecta puede provocar daños personales y materiales considerables. Por este motivo, los trabajos de montaje, instalación, puesta en servicio, mantenimiento y reparación sólo deben ser realizados por personal cualificado.
- Instale el producto **sólo** si el volumen de suministro está completo y en perfecto estado.
- Asegúrese de que todas las piezas estén intactas y correctamente instaladas. Existe riesgo de lesiones si no se instalan correctamente. Las piezas dañadas pueden afectar a la seguridad y al funcionamiento.
- Coloque el producto únicamente sobre una superficie segura, nivelada y firme.
- No realice ninguna modificación en el producto.
- Compruebe la fijación a intervalos regulares.
- Cuando utilice la escalera de tijera, asegúrese de que está completamente abierta y sujeta.
- **Lesiones por corte:** Durante el montaje, utilice ropa de protección, como calzado de seguridad, guantes de protección, etc.

Peligro para los niños



- **Peligro de asfixia**: Mantenga a los niños alejados de los materiales de embalaje.
- Mantenga a los niños alejados del producto, no se trata de un juguete/equipo de juego.
- Mantenga a los niños alejados del lugar de montaje mientras se ensambla el producto. El volumen de suministro contiene piezas pequeñas que pueden ser ingeridas o causar lesiones graves.
- **Peligro de vuelco.** El producto no es un juguete para niños, un rocódromo ni un equipamiento deportivo. Los elementos individuales del producto pueden volcar cuando se cargan por un lado, lo que puede provocar la muerte.
- Los niños pueden lesionarse al jugar con el producto o al tirar de él.
- No coloque el producto directamente o en las inmediaciones de una zona de juegos.
- Explique a los niños cómo utilizar correctamente el producto y no les deje nunca sin supervisión mientras juegan.
- Explica a los niños cómo manipular correctamente el producto.

Riesgo de lesiones
Una manipulación incorrecta del producto puede provocar lesiones



- Compruebe que el producto no presenta daños visibles antes de cada uso.
- No modifique el diseño del producto. Cualquier modificación debe ser autorizada por escrito por el fabricante y realizada de acuerdo con las instrucciones.
- Si el producto está dañado, no debe seguir utilizándose. Las piezas dañadas deben repararse o sustituirse por piezas de repuesto originales.
- Asegúrese de que el producto está instalado de forma permanente y segura para evitar lesiones.

Riesgo de daños



- Una manipulación inadecuada del producto puede provocar daños.
- No abra el embalaje con objetos afilados (por ejemplo, cuchillos, tijeras o similares), ya que podría dañar el producto. Tenga cuidado al abrirlo.
- Si abre el embalaje descuidadamente con un cuchillo u otros objetos afilados, el producto puede resultar dañado. Tenga mucho cuidado al abrir el embalaje.
- **Riesgo de caída y rotura:** No se suba al producto, el producto no está diseñado para subirse

a él.
- Coloque mantas, cartón, papel de aluminio o similar para guardar las piezas del producto antes del montaje para su posterior instalación. Así se reduce el riesgo de rayar las piezas.
- No utilice el producto cerca de fuentes de calor o llamas.

Peligro de explosión



- **Precaución**: No almacene sustancias altamente inflamables, combustibles o explosivas en el interior del producto. Las sustancias altamente inflamables pueden incendiarse.

3. Características del producto

3.1. Datos técnicos

BOHIO XXS	
Dimensiones exteriores (L x A x A)	1470 x 860 x 1340/1220 mm
Altura de la pared trasera	1220 mm
Superficie	1,1 m^2
Dimensiones de la puerta (ancho x alto)	1180 x 1270 mm
Peso	aprox. 23 kg
Material	Chapa de acero galvanizado
Grosor de la pared	0,25 mm

Dibujo acotado

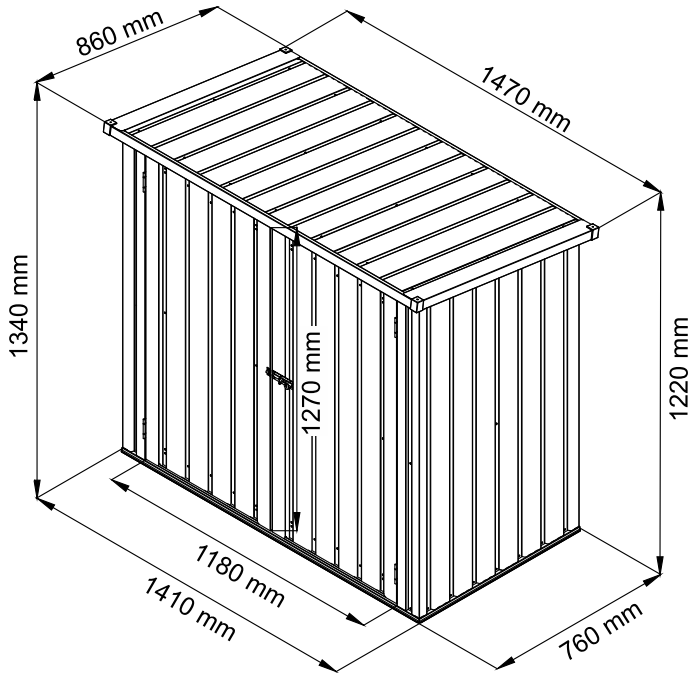

3.2. Descripción del producto

Gracias a su pequeño diseño rectangular, el producto encaja en cualquier jardín y es ideal para guardar herramientas o artículos de jardinería.

Las puertas batientes con una anchura de paso de 118 cm ofrecen la posibilidad de guardar electrodomésticos más grandes. También hay una bisagra en la puerta doble para poder colocar un candado.

El producto no sólo es fácil de limpiar, sino también duradero. Gracias al uso de paredes de acero galvanizado, el producto no sólo es resistente, sino también a la intemperie. Las heladas, la nieve, la lluvia y el óxido no pueden dañar el producto.

4. Volumen de suministro

Compruebe si el embalaje presenta daños externos en el momento de la entrega. Además, inmediatamente después de desembalarlo, compruebe que el volumen de suministro está completo y que el producto y todos sus componentes se encuentran en perfecto estado. Monte el producto únicamente si el volumen de suministro está completo y no presenta daños.

Componentes/piezas

No.	Descripción de la	Dimensiones	Cantidad	Ilustración
1	Perfil del marco en la parte inferior	752 mm	2	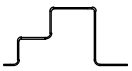
2	Perfil del bastidor inferior trasero	1394 mm	1	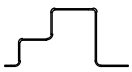
3	Perfil del bastidor delantero más bajo	1394 mm	1	
4L	Moldura lateral izquierda	1300 mm	1	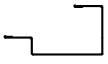

No.	Descripción de la	Dimensiones	Cantidad	Ilustración
4R	Moldura lateral de la puerta derecha	1300 mm	1	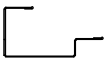
6	Perfil superior del marco delantero	1301 mm	1	
9	Perfil superior del marco lateral	724 mm	2	
10	Perfil superior del bastidor trasero	1354 mm	1	
15	Moldura lateral del borde del tejado	852 mm	2	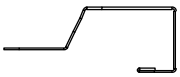
17	Moldura de acabado del techo delante/detrás	1460 mm	2	
30	Moldura de extremo de puerta superior/inferior	582 mm	4	
31	Moldura lateral de la puerta	1252 mm	2	
32	Moldura lateral de la puerta	1252 mm	1	
33	Moldura lateral de la puerta	1252 mm	1	
34	Listón central de la puerta	1164 mm	1	
35	Travesaño de puerta	747 mm	4	
36	Placa de refuerzo		1	
D1	Panel de la puerta	1252 mm	2	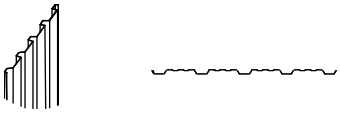
F1	Tornillo de chapa		160	
F2	Tornillo de cabeza plana y tuerca		42	
F3	Tornillo de cabeza avellanada y tuerca		16	
G3	Bisagra de puerta		4	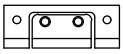
G6	Cerradura de puerta		2	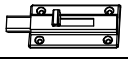
G7	Cerradura de puerta		1	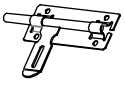
G8	Portacerrojos		1	

No.	Descripción de la	Dimensiones	Cantidad	Ilustración
G9	Bloquear grabación		1	
GC	Protección de esquinas		4	
J1	Ángulo de chapa inferior		4	
J2	Soporte de chapa superior		4	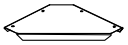
P1	Esquina delantera derecha del panel lateral	1300 mm	1	
P2	Esquina delantera izquierda del panel lateral	1300 mm	1	
P3	Esquina trasera derecha del panel lateral	1250 mm	1	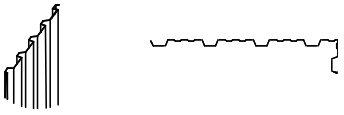
P4	Esquina trasera izquierda del panel lateral	1250 mm	1	
P5	Panel trasero	1195 mm	3	
P6	Panel del techo	852 mm	3	
S2	Tapa		40	
S3	Disco en U		144	

5. Montaje

Lugar de instalación

- La instalación del producto puede estar regulada por normas de construcción. Las autoridades pueden retirar la autorización para instalar el producto si se incumplen las condiciones de instalación.
- Póngase en contacto con la autoridad competente antes de instalarlo y respete la normativa vigente.
- Coloque e instale el producto sobre una base segura, nivelada y firme. La base debe ser sólida, nivelada y cuadrada. Esto puede comprobarse con un nivel de burbuja.
- Los cimientos pueden ser de madera tratada, hormigón, losas de hormigón o ladrillos, etc., para evitar que la humedad penetre en el producto. Los cimientos o losas de hormigón deben secarse bien antes de construir sobre ellos.
- **No** coloque el producto directamente sobre el césped o el suelo (tierra).

- Los cimientos **deben** estar inclinados hacia los bordes para evitar la penetración de líquidos.
- El producto **debe** estar firmemente anclado al sustrato.
- Pequeños árboles, arbustos o vallas en las inmediaciones pueden ser útiles y servir de protección contra el viento.
- Mantenga una distancia de seguridad de al menos 2 metros con respecto a otras estructuras. Esto facilita la instalación y puede salvar vidas en caso de incendio.

5.1. Instrucciones de seguridad

Debe leerse toda la información sobre salud y seguridad.

Riesgo de lesiones
Una manipulación incorrecta durante la instalación puede provocar lesiones



- Su producto se entregará en un paquete. Asegúrese de que el paquete se abre por arriba. Tenga mucho cuidado al abrir el paquete para no dañar la superficie del producto.
- Coloque el producto únicamente sobre una superficie segura, nivelada y firme.
- Durante el montaje, compruebe que el bastidor está nivelado sobre la cimentación.
- No coloque el producto debajo de árboles, las ramas quebradas pueden dañar el producto.
- Se necesitan al menos 2 personas para montar el producto.
- **Lesiones por corte:** Durante el montaje, lleve ropa de protección, como calzado de seguridad, guantes de protección, etc.
- Todas las fijaciones (tornillos, tuercas, etc.) deben apretarse con cuidado.
- Monte el producto en días secos y sin viento para evitar lesiones causadas por el viento y el suelo resbaladizo.

Riesgo de daños

- No coloque el producto debajo de árboles o ramas colgantes, ya que podrían caerse y dañar el producto.
- El producto debe montarse en ángulo recto, compruebe la escuadría del producto, por ejemplo, con un nivel de burbuja o una cinta métrica.

5.2. Estructura del producto

El producto se entrega desmontado y su montaje requiere cierto esfuerzo. Siga atentamente las instrucciones de montaje. El funcionamiento y la seguridad del producto no pueden garantizarse si no se siguen las instrucciones. Antes de iniciar el montaje, familiarícese con los herrajes y elementos de fijación para facilitar su uso durante la fase de construcción.

Sugerencia

- **Recomendamos** instalar el producto en días secos y sin viento.
- Tenga en cuenta que algunas partes de su producto están protegidas contra daños con una película, retire la película antes de montar el producto.

Herramientas necesarias / ropa de protección

	Ropa de protección		Taladro helicoidal
	Cinta métrica		Llave
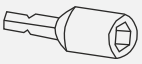	Llave de vaso		Destornillador
	Taladradora		Escalera de tijera
	Nivel de burbuja		

- Las siguientes instrucciones deben leerse atentamente.

Plano general

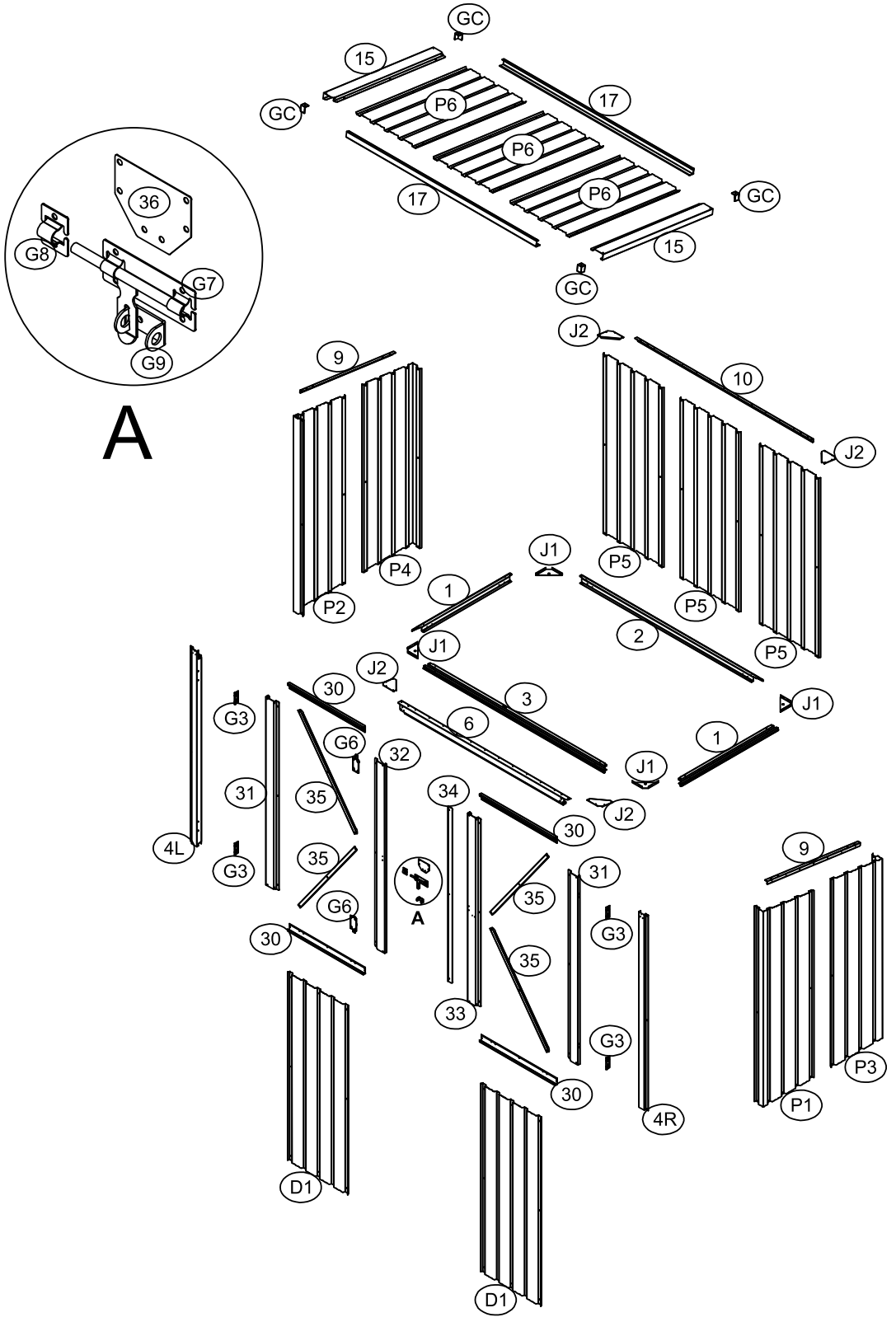

Primer paso:

No.	Pieza	Cantidad
1	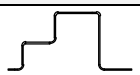	2
3	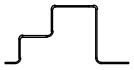	1

No.	Pieza	Cantidad
2	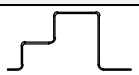	1

- Atornille 2x perfil de marco **(1),** perfil de marco **(2)** y perfil de marco **(3)** con los tornillos autorroscantes **(F1)**.

  Atención: El marco **debe** estar alineado en ángulo recto.

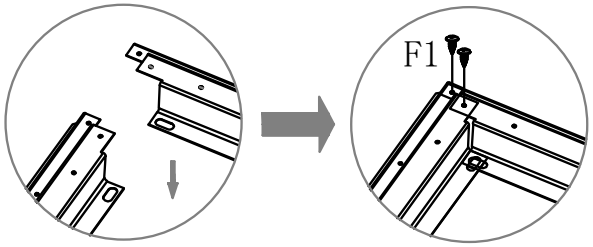

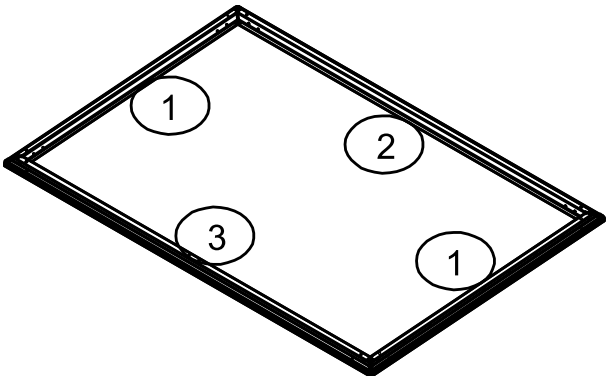

Segundo paso:

No.	Pieza	Cantidad
J1		4

- Atornille el soporte de chapa (**J1**) en cada esquina con 4x tornillos de chapa (**F1)**.

  Atención: El marco **debe** estar alineado en ángulo recto**.**

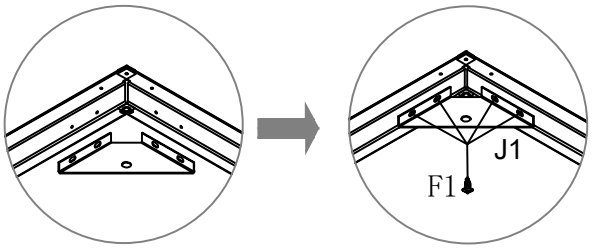

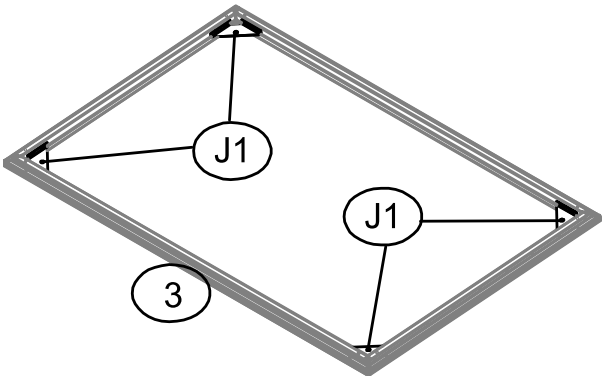

Nota: El marco debe anclarse a la base.

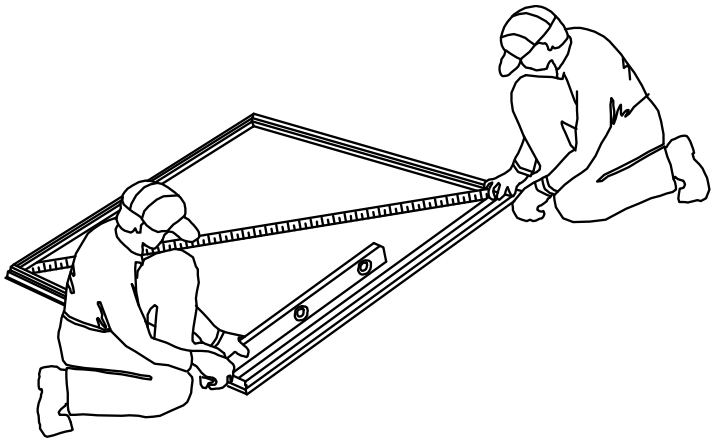

- Si las diagonales tienen la misma longitud, el marco es rectangular.
- El marco **debe** nivelarse en ángulo recto con un nivel de burbuja.

Tercer paso:

No.	Pieza	Cantidad
P3	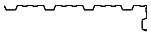	1

No.	Pieza	Cantidad
P5		1

- Coloque los paneles (**P3, P5**) superpuestos en la esquina trasera y en la ranura del marco, atornille el panel trasero derecho (**P3**) y el panel trasero (**P5**) al marco inferior utilizando 7x tornillos autorroscantes (**F1**) y las arandelas (**S3**).
- Atornille el panel lateral y el panel trasero con el tornillo de cabeza plana (**F2**), la arandela (**S3**) y la tuerca.

  Atención: Preste atención a la posición correcta de las paredes (frente a la puerta).

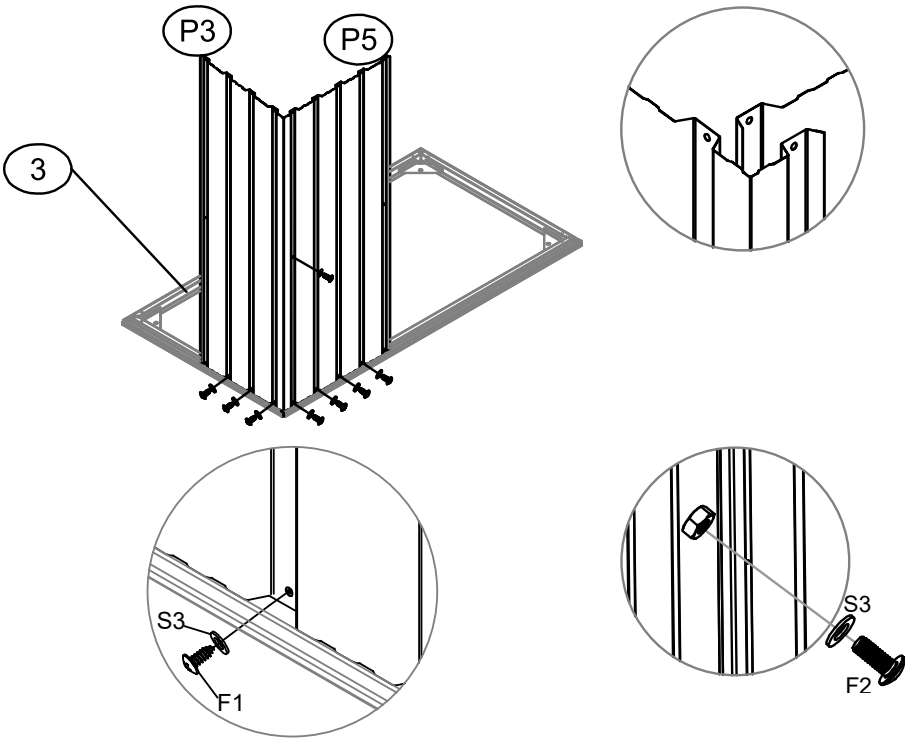

Paso 4:

No.	Pieza	Cantidad
P4	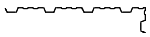	1

No.	Pieza	Cantidad
P5		1

- Coloque las paredes (**P4, P5**) superpuestas en la otra esquina trasera y en la ranura del marco, atornille la pared trasera derecha (**P4**) y la pared trasera (**P5**) al marco inferior con 7x tornillos autorroscantes (**F1**) y las arandelas (**S3**).
- Atornille el panel lateral y el panel trasero con el tornillo de cabeza plana (**F2**), la arandela (**S3**) y la tuerca.

  Atención: Preste atención a la posición correcta de las paredes (frente a la puerta).

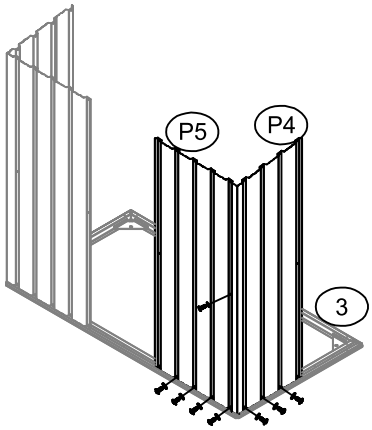

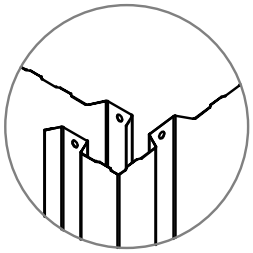

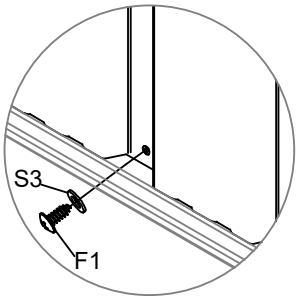

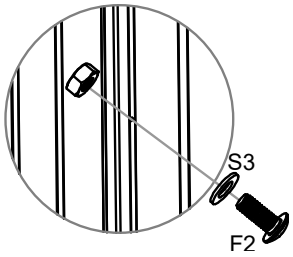

Paso 5:

No.	Pieza	Cantidad
P2	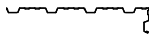	**1**

- Coloque el panel lateral (**P2**) solapado en la esquina delantera y en la ranura del marco, atornille el panel lateral (**P2**) al marco inferior con 4x tornillos autorroscantes (**F1**) y las arandelas (**S3**).
- Atornille los paneles laterales (**P2, P4**) con el tornillo de cabeza plana (**F2**), la arandela (**S3**) y la tuerca.

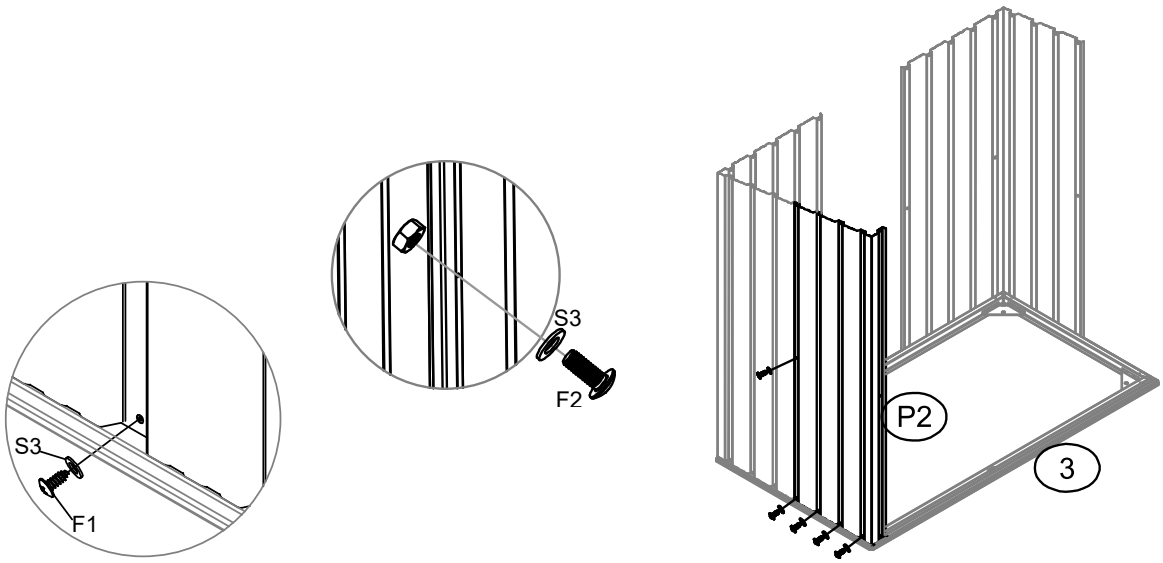

Paso 6:

No.	Pieza	Cantidad
P1	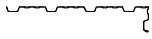	**1**

- Coloque el panel lateral (**P1**) solapado en la esquina delantera y en la ranura del marco, atornille el panel lateral (**P1**) al marco inferior con 4x tornillos autorroscantes (**F1**) y las arandelas (**S3**).
- Atornille los paneles laterales (**P1, P3**) con el tornillo de cabeza plana (**F2**), la arandela (**S3**) y la tuerca.

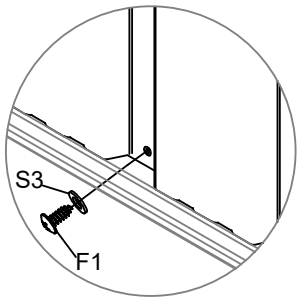
S3
F1

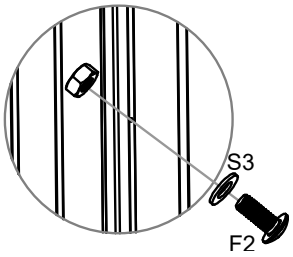
S3
F2

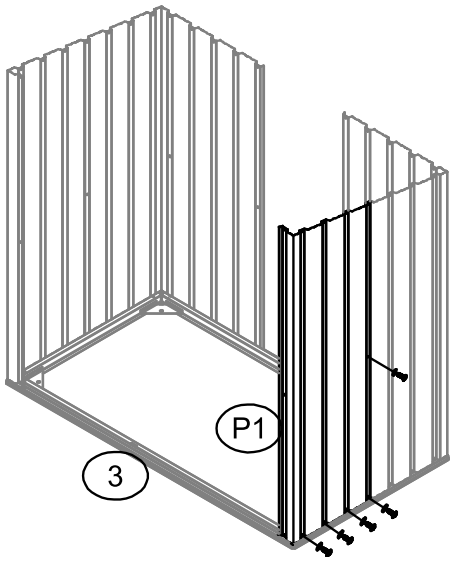
P1
3

Paso 7:

No.	Pieza	Cantidad
4L	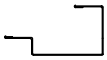	1

No.	Pieza	Cantidad
4R	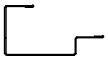	1

- Coloque las molduras laterales de la puerta (**4L/4R**) solapadas en la ranura del marco frontal y atorníllelas al marco con 1 tornillo autorroscante (**F1**) y arandela (**S3**) cada una.
- Atornille la moldura lateral de la puerta (**4L/4R**) al panel lateral (**P1/P2**) con 1 tornillo de cabeza plana (**F2**), arandela (**S3**) y tuerca.

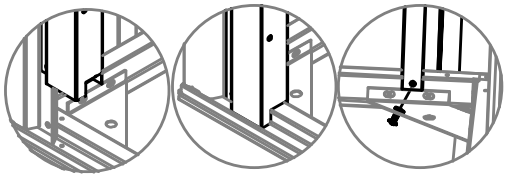

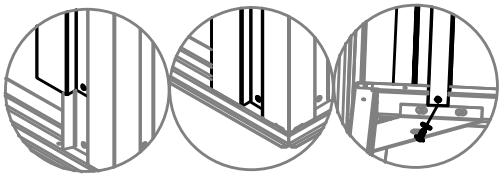

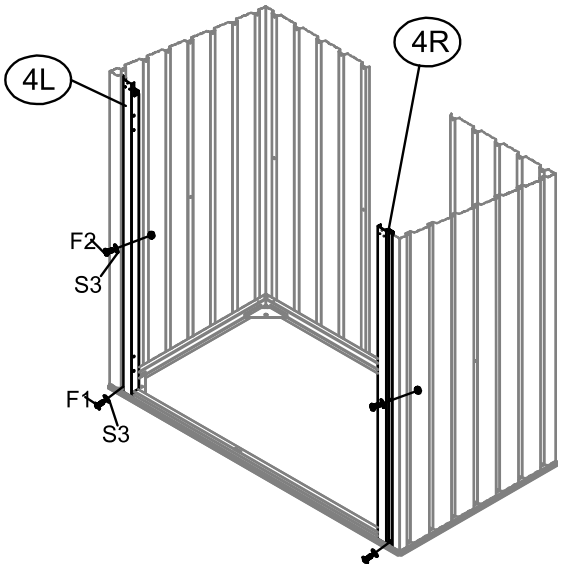

Paso 8:

No.	Pieza	Cantidad
10		1

- Sujete el perfil del marco (**10**) contra la pared trasera desde el interior y atorníllelo con 8 tornillos autorroscantes (**F1**) y la arandela (**S3**).

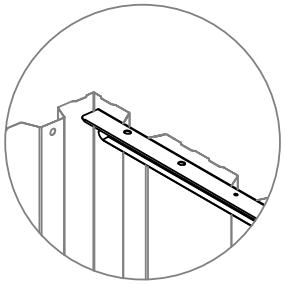

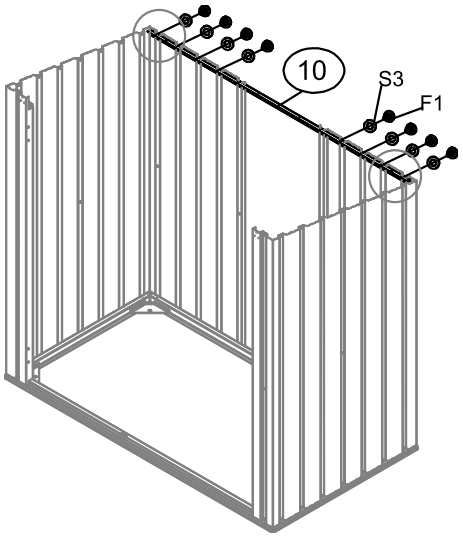
10
S3
F1

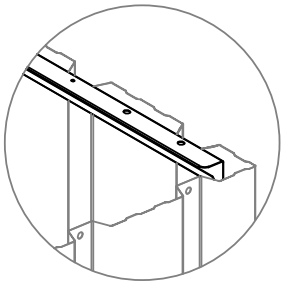

Paso 9:

No.	Pieza	Cantidad
9		2

- Sujete el perfil del marco (**9**) contra las paredes laterales desde el interior y atorníllelos con 7 tornillos autorroscantes (**F1**) y la arandela (**S3**).

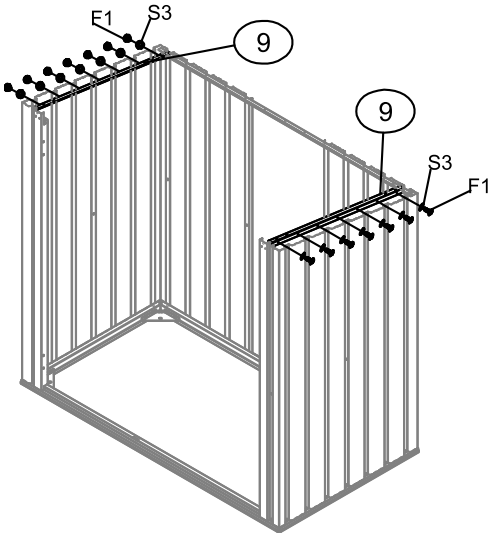

Paso 10:

No.	Pieza	Cantidad
6		1

- Coloque el perfil del marco (**6**) en las molduras laterales de la puerta desde el interior y atorníllelos con 8 tornillos autorroscantes (**F1**) y la arandela (**S3**).

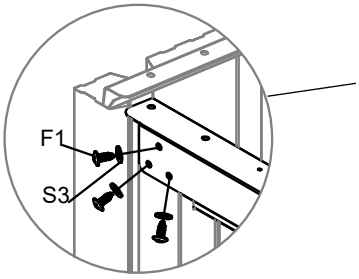

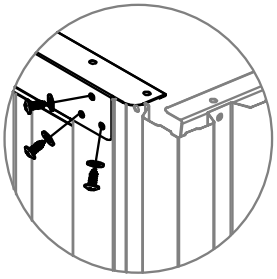

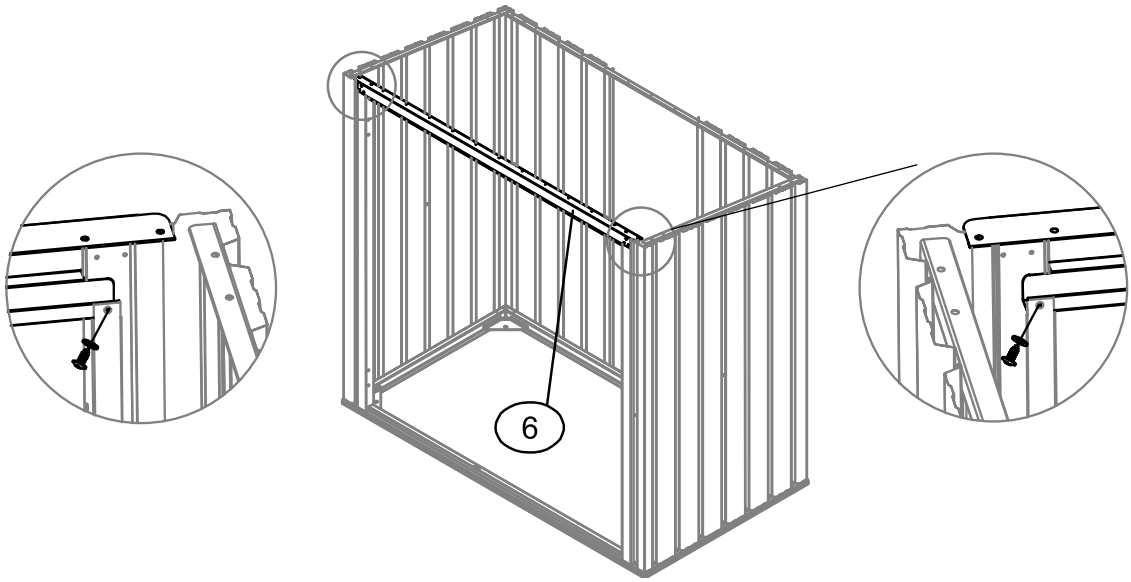
6

Paso 11:

No.	Pieza	Cantidad
J2	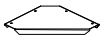	4

- Atornille el soporte de chapa (**J2**) en cada esquina con 2 tornillos de chapa (**F1)**.

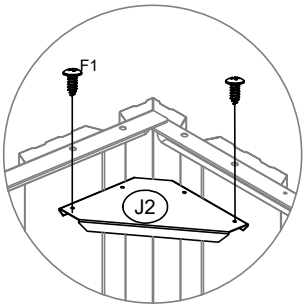

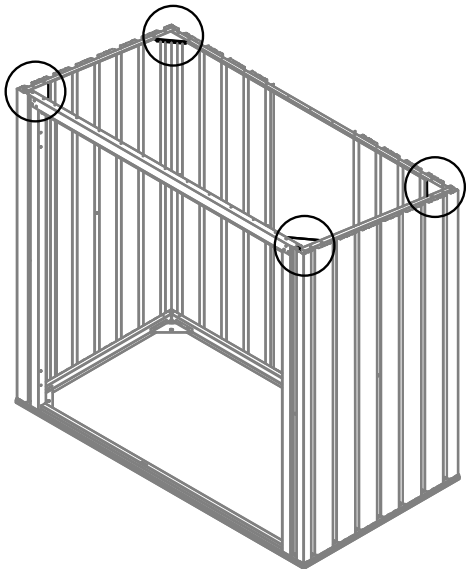

Paso 12:

No.	Pieza	Cantidad
P5		1

- Coloque el panel trasero (**P5**) solapado desde fuera hacia atrás y en la ranura del marco, atornille el panel trasero (**P5**) al marco con 10 tornillos autorroscantes (**F1**) y las arandelas (**S3**) en la parte inferior y superior.
- Atornille el panel trasero y los otros dos paneles traseros con los tornillos de cabeza plana (**F2**), las arandelas (**S3**) y las tuercas.

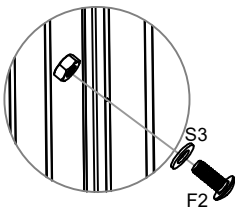

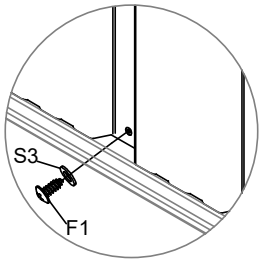
S3
F1

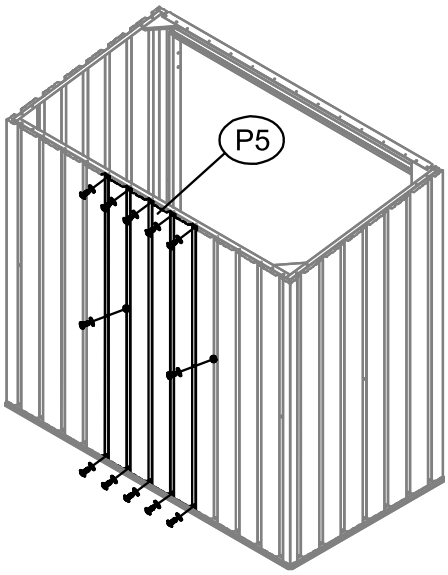
P5

Paso 13:

No.	Pieza	Cantidad
P6	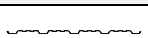	3

- Coloque los paneles del tejado (**P6**) solapados sobre la caseta.
- Atornille los paneles del tejado y el cobertizo, en el centro por fuera con 10x tornillos autorroscantes (**F1**) y arandelas **(S3**), en las esquinas con 4x tornillos autorroscantes (**F1**) y en el centro por dentro con 2x tornillos de cabeza plana (**F2**) con arandelas (**S3**) y tuercas.

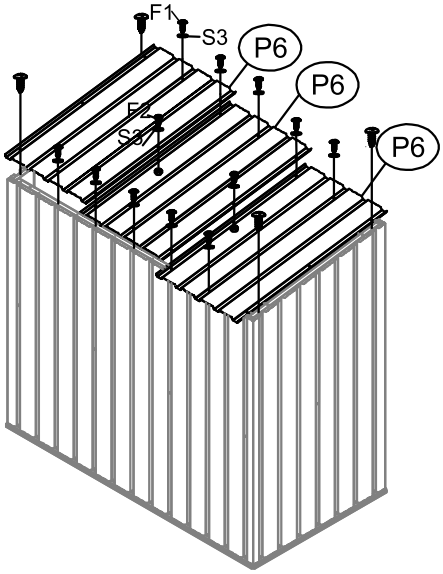

Paso 14:

No.	Pieza	Cantidad
15	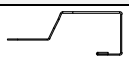	2

- Coloque las tiras laterales (**15**) en el techo.
- Atorníllelos por fuera con 4 tornillos autorroscantes (**F1**) y arandelas (**S3**) y por el centro con 2 tornillos de cabeza plana (**F2**), arandelas (**S3**) y tuercas.

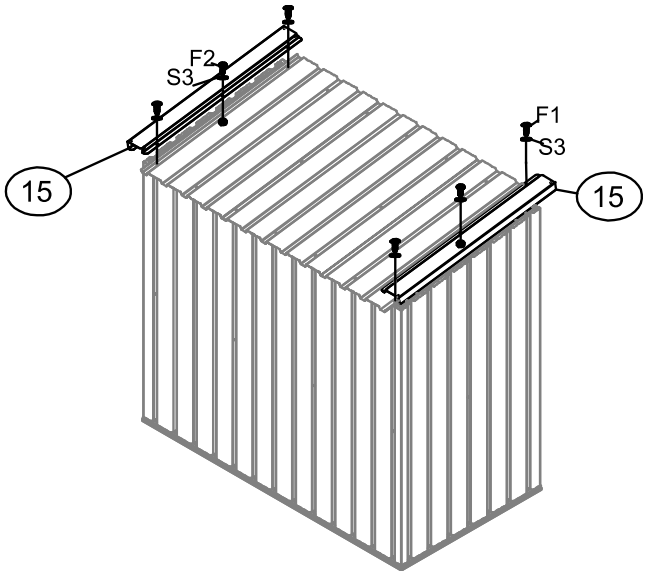
F2
S3
F1
S3
15
15

Paso 15:

No.	Pieza	Cantidad
17		2

- Coloque la moldura del borde del techo (**17**) en la parte delantera/trasera del techo, los orificios deben estar alineados.

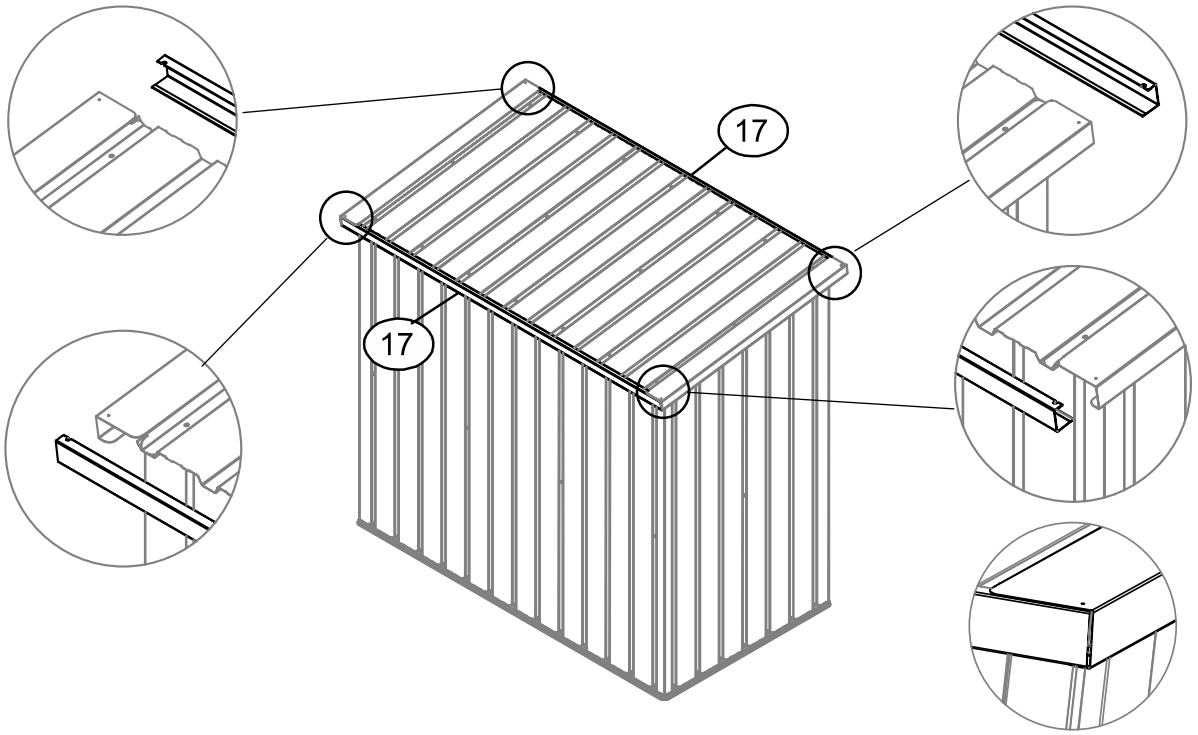

Paso 16:

No.	Pieza	Cantidad
GC		4

- Atornille la cantonera con 1 tornillo autorroscante (**F1**).

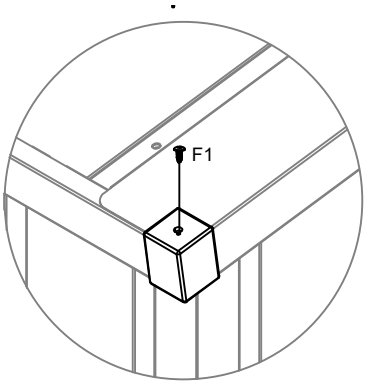
F1

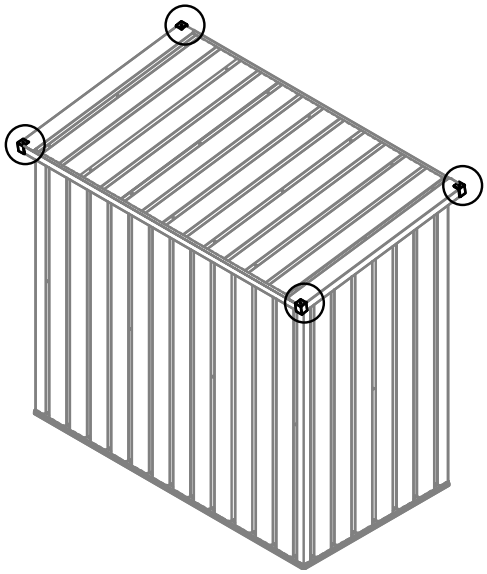

Paso 17:

No.	Pieza	Cantidad
31		1
D1		1

No.	Pieza	Cantidad
32		1

- Atornille la moldura lateral de la puerta (**31, 32**) al panel de la puerta (**D1**) con 1 tornillo de cabeza plana (**F2**), arandela (**S3**) y tuerca cada uno.

  Atención: Preste atención a la posición correcta de las molduras laterales de la puerta.

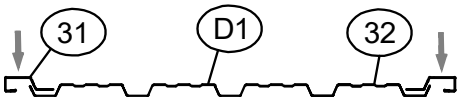

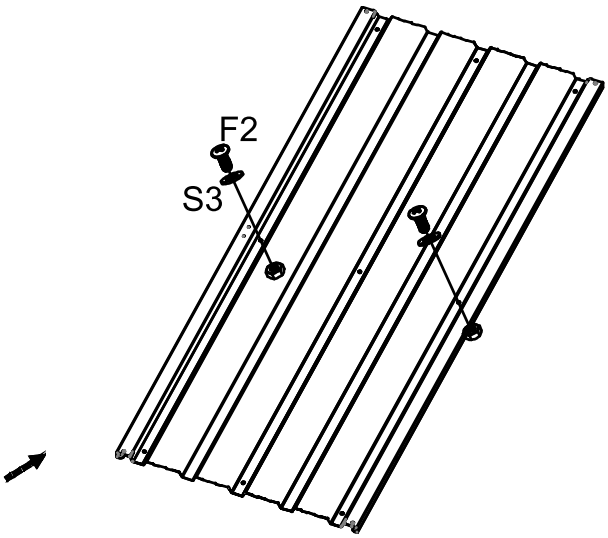

Paso 18:

No.	Pieza	Cantidad
30		2

- Atornille el listón de cierre superior/inferior de la puerta (**30**) y el panel de la puerta a los laterales con 1 tornillo autorroscante (**F1**) y arandela (**S3**).
- Atornille la tira de cierre superior/inferior de la puerta (**30**) y el panel de la puerta con el tornillo de cabeza plana (**F2**), la arandela (**S3**) y la tuerca.

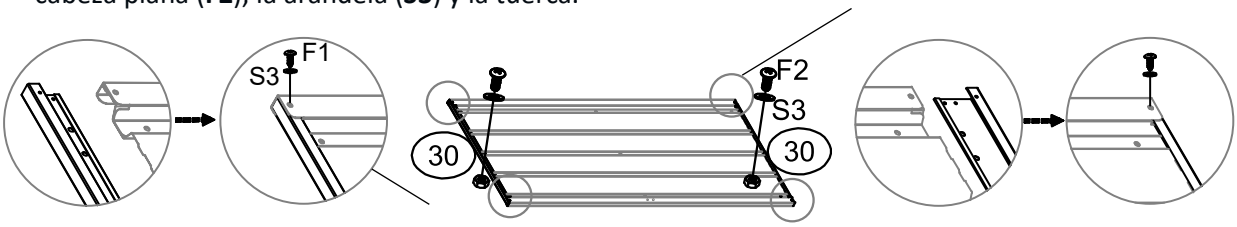

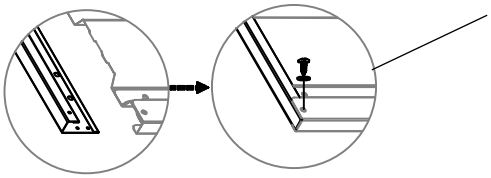

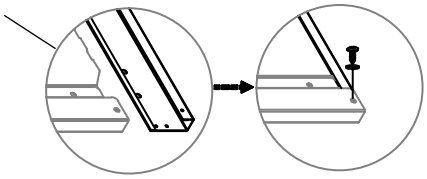

Paso 19:

No.	Pieza	Cantidad
35		2

- Gira la puerta hacia el otro lado.
- Coloque los travesaños de la puerta (**35**) en la parte interior del panel de la puerta, alinéelos y atorníllelos con el tornillo autorroscante (**F1**) y la arandela (**S3**).

  Atención: Preste atención a la posición de la moldura lateral de la puerta (**31**).

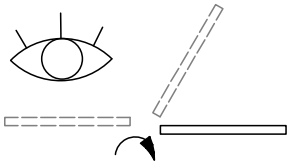

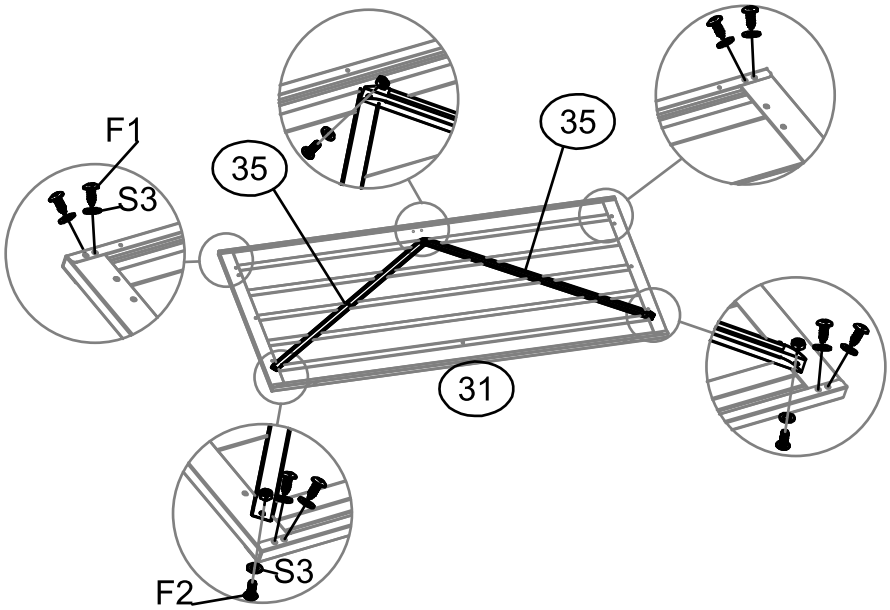

Paso 20:

No.	Pieza	Cantidad
G6	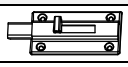	2

No.	Pieza	Cantidad
34		1

- Atornille el listón central de la puerta (**34**) al interior de la puerta con 3x tornillo autorroscante **(F1**) y arandela **(S3**) tres refuerzos cada uno con 4x tornillo (**F1**) y arandela (**S3**).
- Atornille los pestillos de la puerta (**G6**) en la parte superior e inferior de la puerta con los tornillos de cabeza plana (**F2**), la arandela (**S3**) y las tuercas.

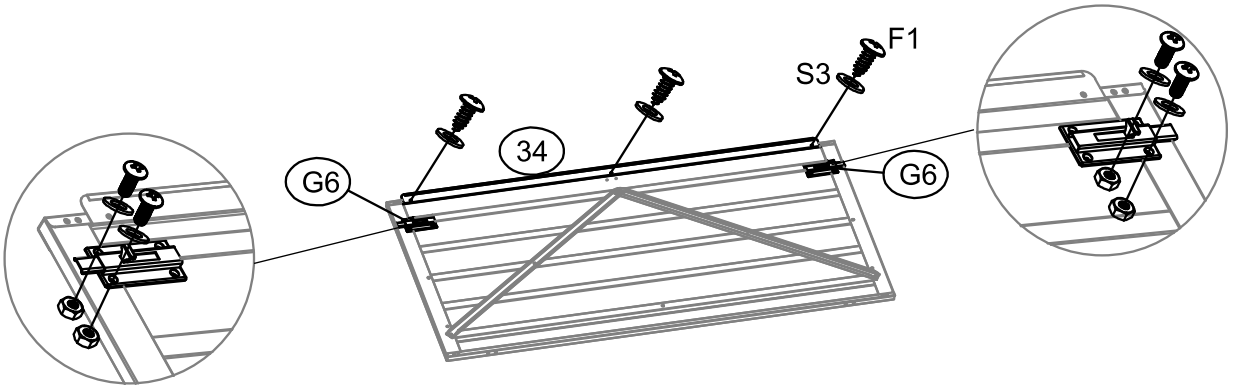
F1
S3
34
G6
G6

Paso 21:

No.	Pieza	Cantidad
G3	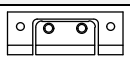	2

- Taladre el centro de cada travesaño de la puerta y la puerta con una broca **de 5 mm.**
- Atornille cada travesaño de puerta y la puerta con 1 tornillo de cabeza plana (**F2**), arandela (**S3**) y tuerca (tuerca hacia dentro).
- Atornille las bisagras de la puerta (**G3**) y la puerta con los 2 tornillos de cabeza avellanada (**F3**) y la tuerca.

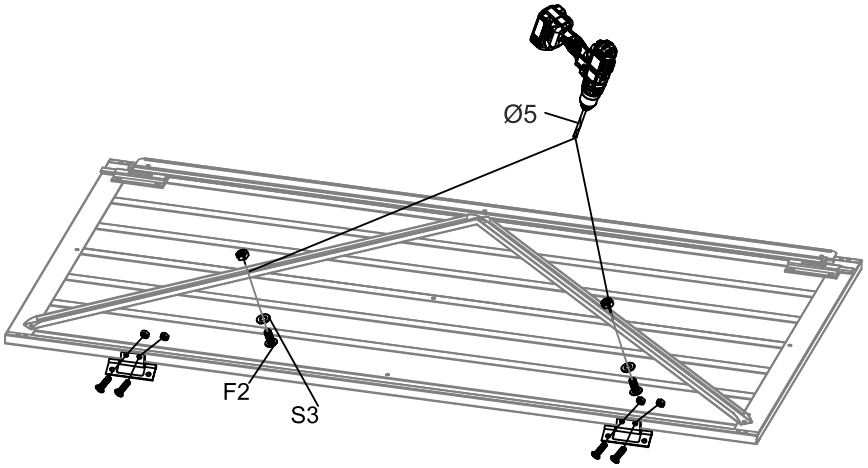

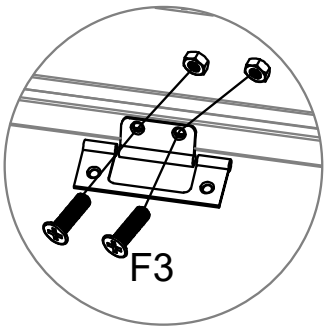

Paso 22:

- Atornille las dos bisagras de la puerta al producto utilizando 2 tornillos de cabeza avellanada (**F3**) y una tuerca cada uno.

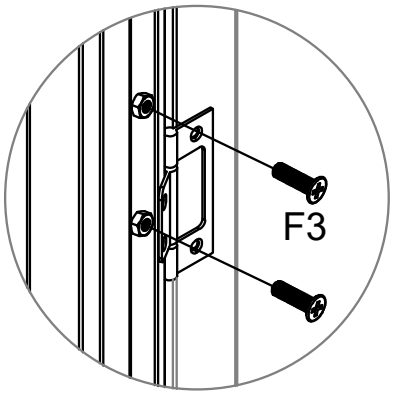

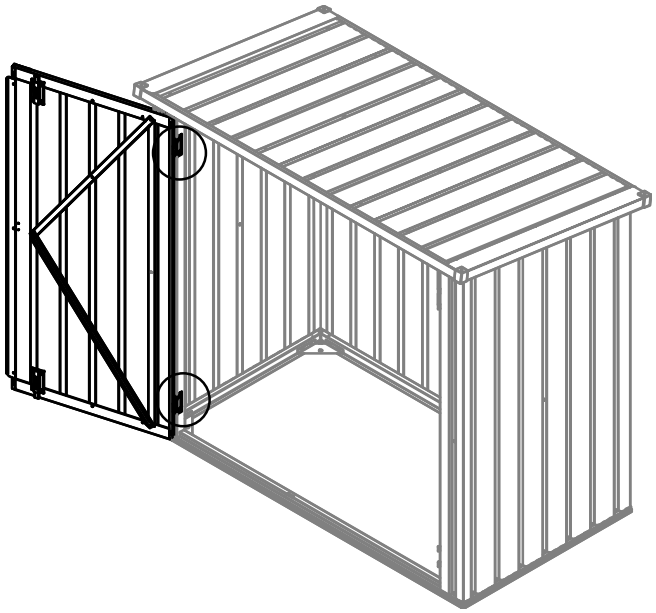

Paso 23:

No.	Pieza	Cantidad
31		1
D1		1

No.	Pieza	Cantidad
33	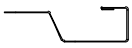	1

- Atornille la moldura lateral de la puerta (**31, 33**) al panel de la puerta (**D1**) con 1 tornillo de cabeza plana (**F2**), arandela (**S3**) y tuerca cada uno.

  Atención: Preste atención a la posición correcta de las molduras laterales de la puerta.

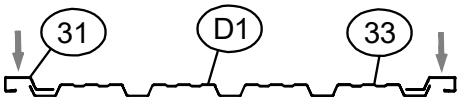

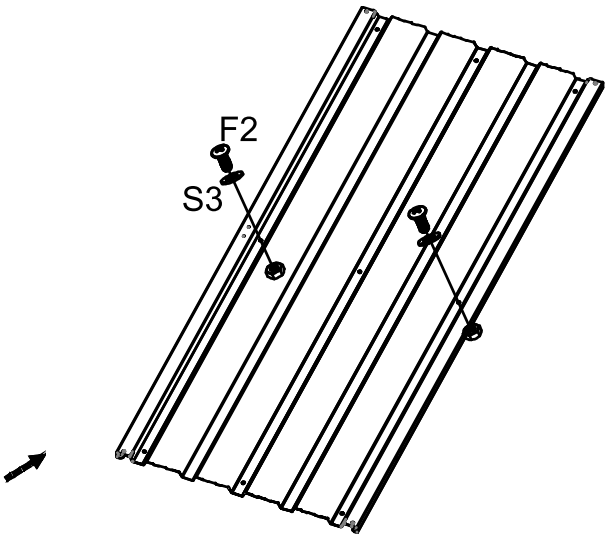

Paso 24:

No.	Pieza	Cantidad
30		2

- Atornille el listón de cierre superior/inferior de la puerta (**30**) y el panel de la puerta a los laterales con 1 tornillo autorroscante (**F1**) y arandela (**S3**).
- Atornille la tira de cierre superior/inferior de la puerta (**30**) y el panel de la puerta con el tornillo de cabeza plana (**F2**), la arandela (**S3**) y la tuerca.

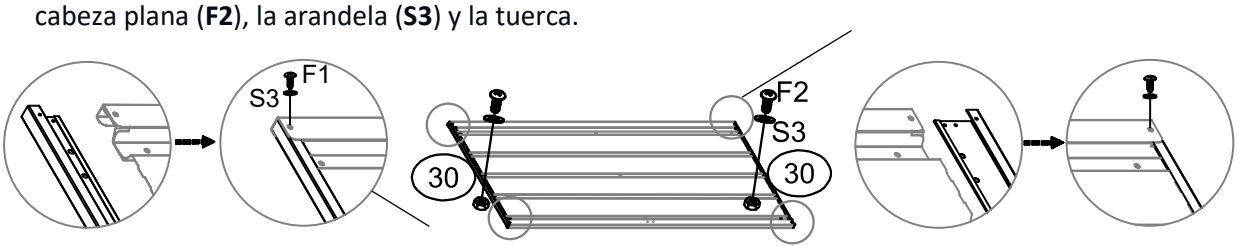

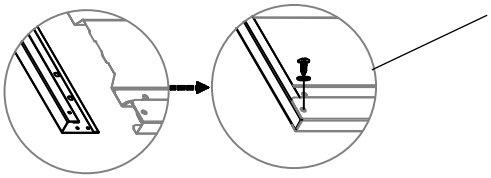

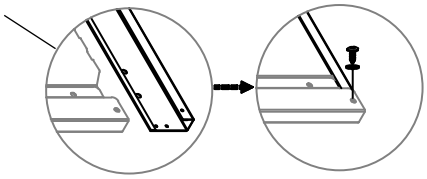

Paso 25:

No.	Pieza	Cantidad
35		2

- Gira la puerta hacia el otro lado.
- Coloque los travesaños de la puerta (**35**) en la parte interior del panel de la puerta, alinéelos y atorníllelos con el tornillo autorroscante (**F1**) y la arandela (**S3**).

  Atención: Preste atención a la posición de la moldura lateral de la puerta (**31**).

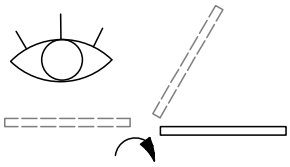

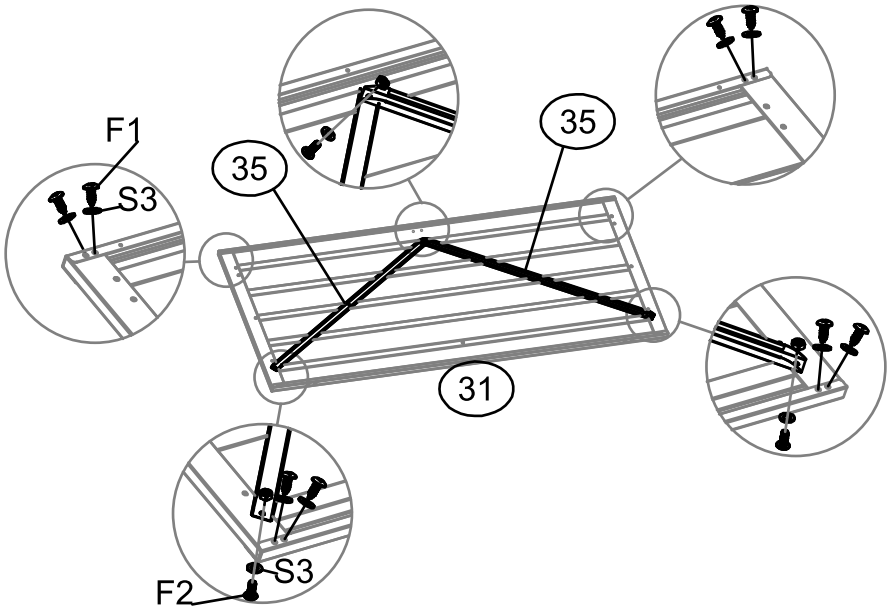

Paso 26:

No.	Pieza	Cantidad
G3	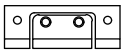	2

- Taladre el centro de cada travesaño de la puerta y la puerta con una broca **de 5 mm.**
- Atornille cada travesaño de puerta y la puerta con 1 tornillo de cabeza plana (**F2**), arandela (**S3**) y tuerca (tuerca hacia dentro).
- Atornille las bisagras de la puerta (**G3**) y la puerta con los 2 tornillos de cabeza avellanada (**F3**) y la tuerca.

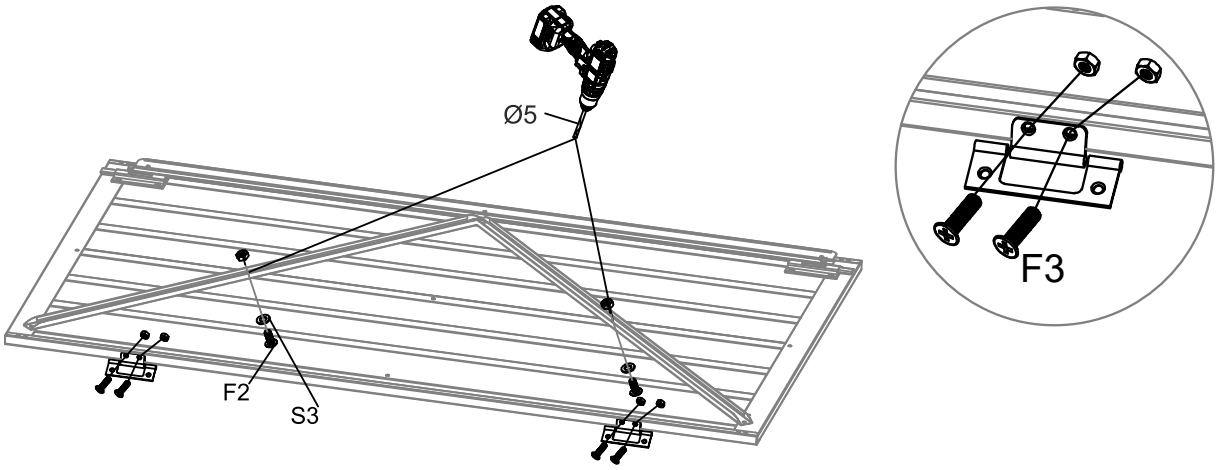
Ø5
F2
S3
F3

Paso 27:

- Atornille las dos bisagras de la puerta al producto utilizando 2 tornillos de cabeza avellanada (**F3**) y una tuerca cada uno.

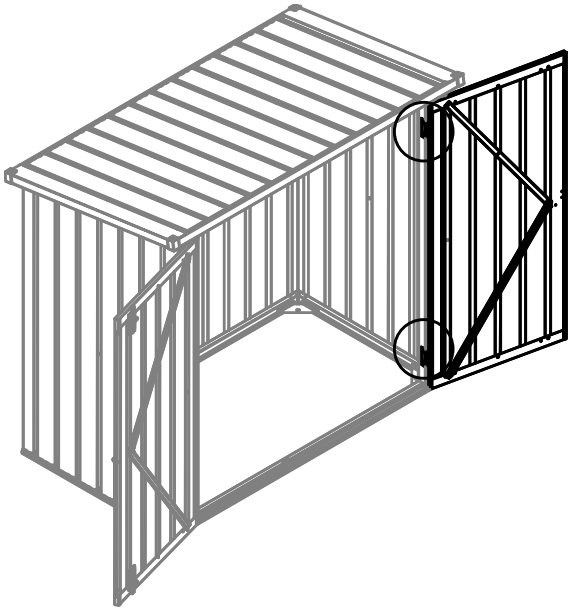

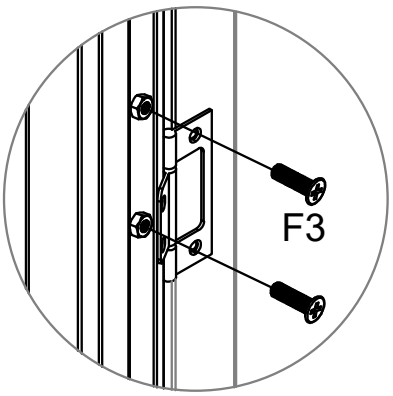

Paso 28:

No.	Pieza	Cantidad
36		1
G8		1

No.	Pieza	Cantidad
G7		1
G9		1

- Atornille la cerradura completa (**G7, G8, G9**) y el refuerzo (**36**) a la puerta.

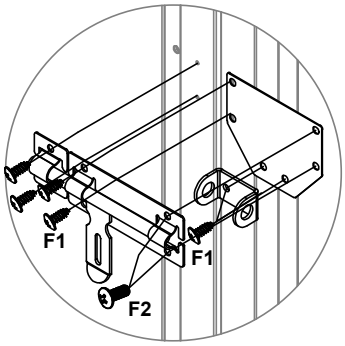

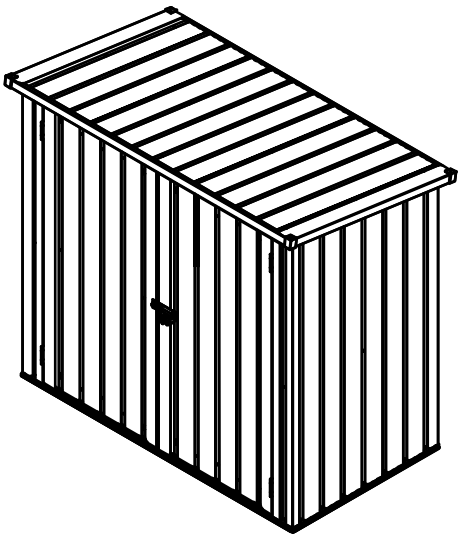

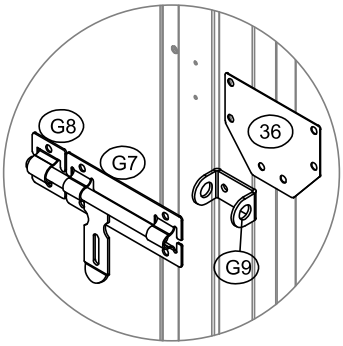

6. Aplicación

6.1. Instrucciones de seguridad

Debe leerse atentamente la siguiente información sobre salud y seguridad.

Riesgo de lesiones
Una manipulación incorrecta durante el funcionamiento puede provocar lesiones



- No utilice un producto dañado.
- No realice ninguna modificación en el producto.
- **Peligro de vuelco.** El producto no es un juguete para niños, un rocódromo ni un equipamiento deportivo. Los elementos individuales del producto pueden volcar cuando se cargan por un lado, lo que puede provocar la muerte.
- **Peligro de caída:** No pise el producto ni se suba a él.
- Compruebe que el producto no presenta daños visibles antes de cada uso.
- Compruebe la fijación a intervalos regulares.
- Compruebe que la puerta se mueve suavemente a intervalos regulares.

6.2. Puesta en servicio inicial

Compruebe que el producto no esté dañado antes de utilizarlo por primera vez. El producto sólo puede utilizarse si no presenta daños.

6.3. Operación

El producto es resistente a la intemperie, fácil de limpiar, resistente a los rayos UV y duradero gracias a la chapa de acero galvanizado.

- Asegúrese de que el producto está en buenas condiciones antes de utilizarlo por primera vez.
- Compruebe que la puerta se mueve con suavidad y que se cierra correctamente.

7. Solución de problemas

Si se producen los siguientes fallos durante el funcionamiento, compruebe las causas de los mismos mediante la siguiente tabla. Si el fallo no se puede subsanar con las medidas indicadas, ponga el producto fuera de servicio.

Error	Posible causa	Solución
El producto se tambalea/oscila o se puede mover	- Los tornillos de fijación al zócalo se han aflojado. - El producto se apoya en la base.	- Apriete los tornillos de fijación - Atornille firmemente el producto a la base
El tejado tiene goteras	- El producto no está en ángulo recto - Los tornillos de fijación al zócalo se han aflojado.	- Alinear el producto en ángulo recto - Apriete los tornillos de fijación
La puerta no se abre ni se cierra correctamente	- El producto no está en ángulo recto	- Alinear el producto en ángulo recto

Si surge algún otro problema con el producto, póngase en contacto con nosotros.

8. Mantenimiento y cuidado

El producto es fácil de limpiar. Para limpiar las superficies, utilice un paño húmedo y un detergente suave. Siga las instrucciones del fabricante del producto de limpieza. No utilice productos de limpieza agresivos ni limpiadores de alta presión para la limpieza.

9. Instrucciones de eliminación



- Elimine el producto y todos sus componentes de acuerdo con la normativa local y específica del país para evitar daños al medio ambiente.
- Nuestros envases se fabrican con materiales respetuosos con el medio ambiente. Éstos pueden reciclarse y servir así como valiosas materias primas. Elimine el material de embalaje (cartón, envases sucios, etc.) por separado y de forma profesional de acuerdo con la normativa nacional aplicable.
- Para la eliminación de estos productos también deben respetarse las normativas nacionales vigentes.
- Póngase en contacto con el fabricante si tiene dudas sobre su eliminación.
- También puede obtener información sobre la eliminación correcta en los centros locales de eliminación de residuos.

Inicio Deluxe GmbH
Schanzeweg 2
32312 Lübbecke
Alemania
Tel: +49 (0)5743 6181-0
www.home-deluxe-gmbh.de

GA-094-01-BOHIO_XXS
2023/05